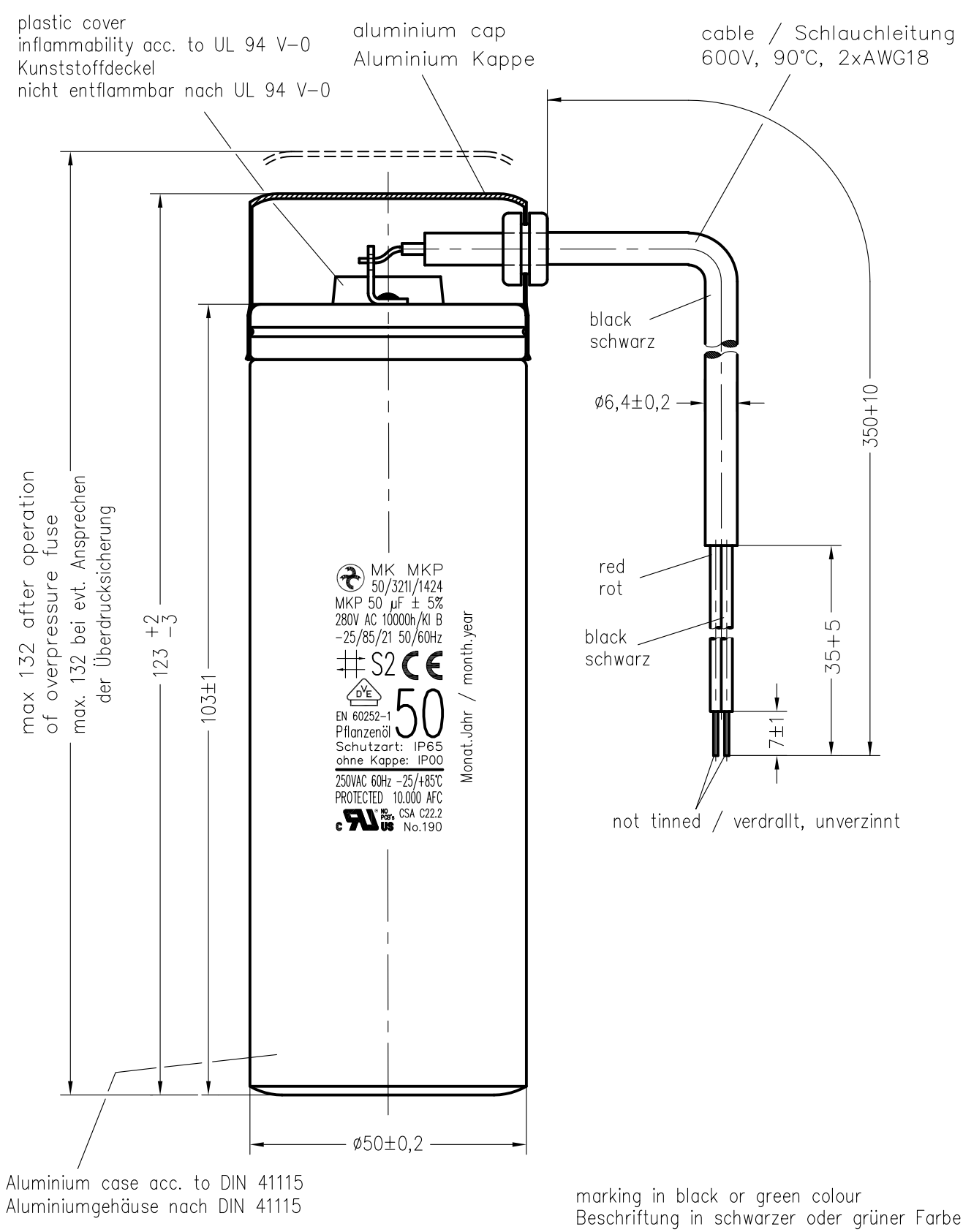

Weitergabe sowie Vervielfaeltigung dieser Unterlage, Verwertung und Mitteilung ihres Inhalts nicht gestattet, soweit nicht ausdruecklich zugestanden. Zuwiderhandlungen verpflichten zu Schadenersatz. Alle Rechte fuer den Fall der Patenterteilung oder Gebrauchsmuster-Eintragung vorbehalten.

Storage conditions for Hydra capacitors see instruction 464.073 909.FA appendix 10.

Freimasstoleranzen	Oberflaechen

Masstab: 1:1

C:\SET\AutoCAD vykresy\SET_KK\TD\159775td.dwg

Werkstoff:

	Datum	Name
2008		
Bearb.	7 .FEB.	Kubín
Gepr.		
Norm.		

MKP-SI-Motorkondensator MK MKP 50/321I/1424

HYDRA

464.159 775.TD

Blatt Bl.

Zust.	Aenderung	Datum	Name	Norm.
01	0061/16	31.03.	Chr	

Urspr.: Ers. f.: Ers. d.: